DiSEqC 1.2 H-H Motor

hm-2100A

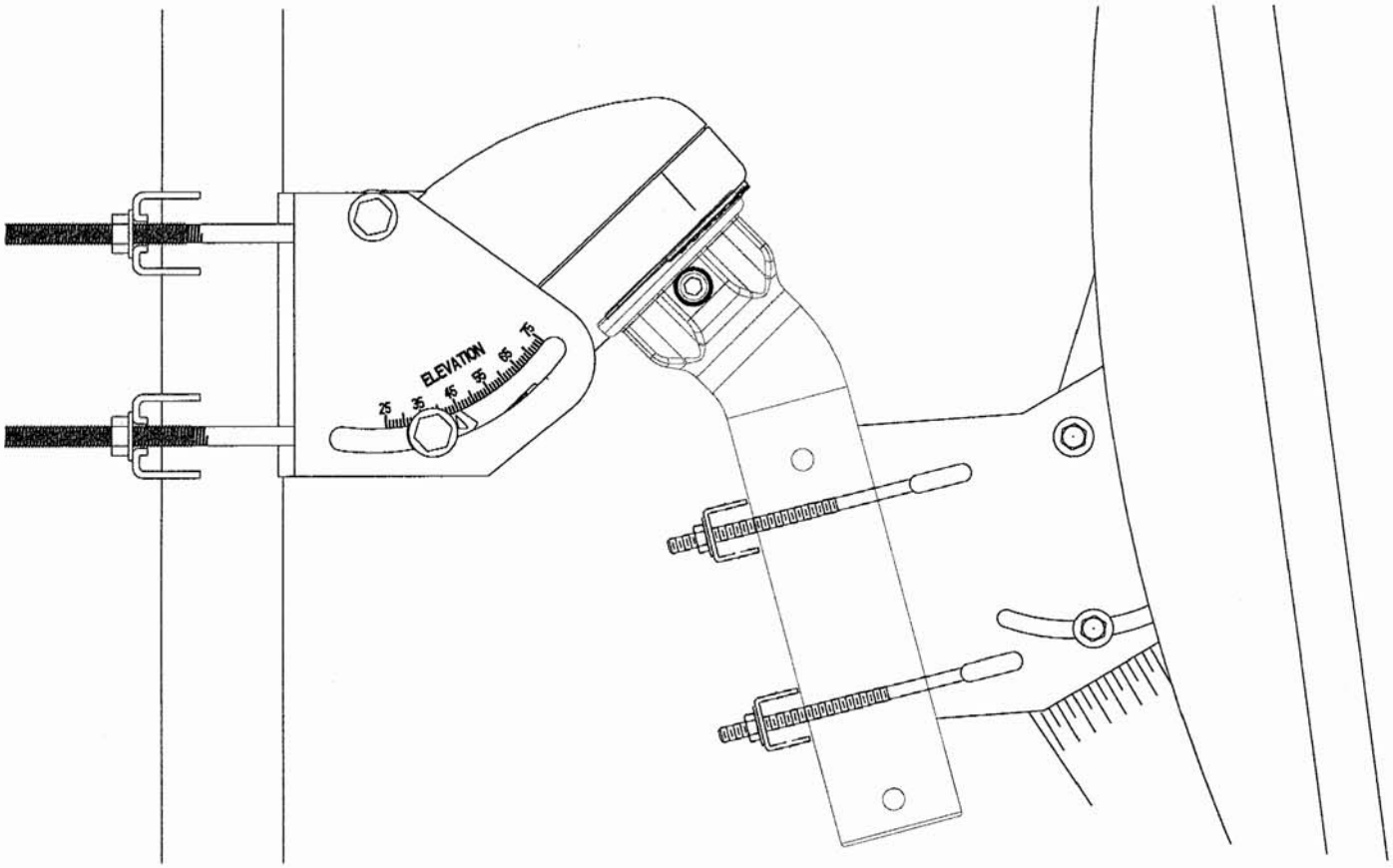

☆ Justering av ändlägena (om det behövs)

Ändlägena har vid fabriken förinställts för 70° öst till 70° väst. Om en mindre asimutvinkel önskas, kan ändlägena justeras enligt följande:

1. Kör motorn till 0° med hjälp av den manuella knappen. (För instruktioner, se nedan under ”Den manuella knappen”.)
2. Skruva loss motoraxeln som sitter på motorn.
3. Lossa skruvarna som sitter i spåren för ändlägena (öst och väst). Lossa dock inte skruvarna helt, då de annars kan falla ned i motorhuvudet.
4. Justera inställningen för ändlägena till önskad vinkel (20~70°för öst eller väst).
5. Dra åt skruvarna igen.
6. Montera samman motoraxeln och motorhuvudet. Vrid motorn åt öst eller väst med hjälp av den manuella knappen på motorn eller genom mottagaren för att kontrollera att de fysiska ändlägena är korrekt inställda.

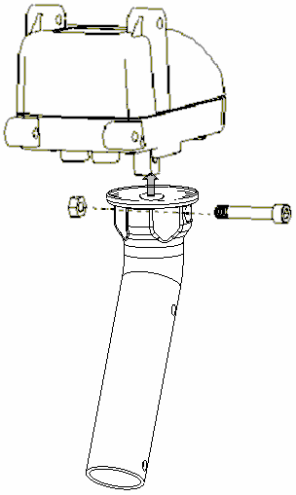

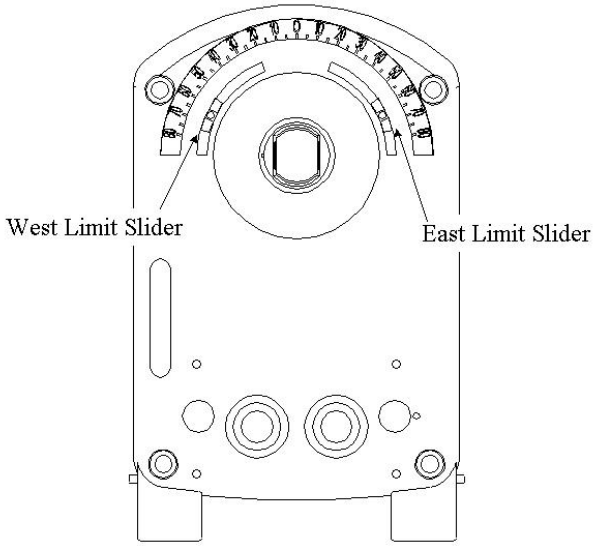

☆ **Montering av motorenheten**

1. Montera samman motorn, motoraxeln och fästvinkeln samt de övriga delarna enligt bilderna.
2. Kontrollera att motorhuvudet verkligen befinner sig i exakt vertikalt läge på motoraxeln innan motorenheten installeras.
3. Montera fast motorn på maströret

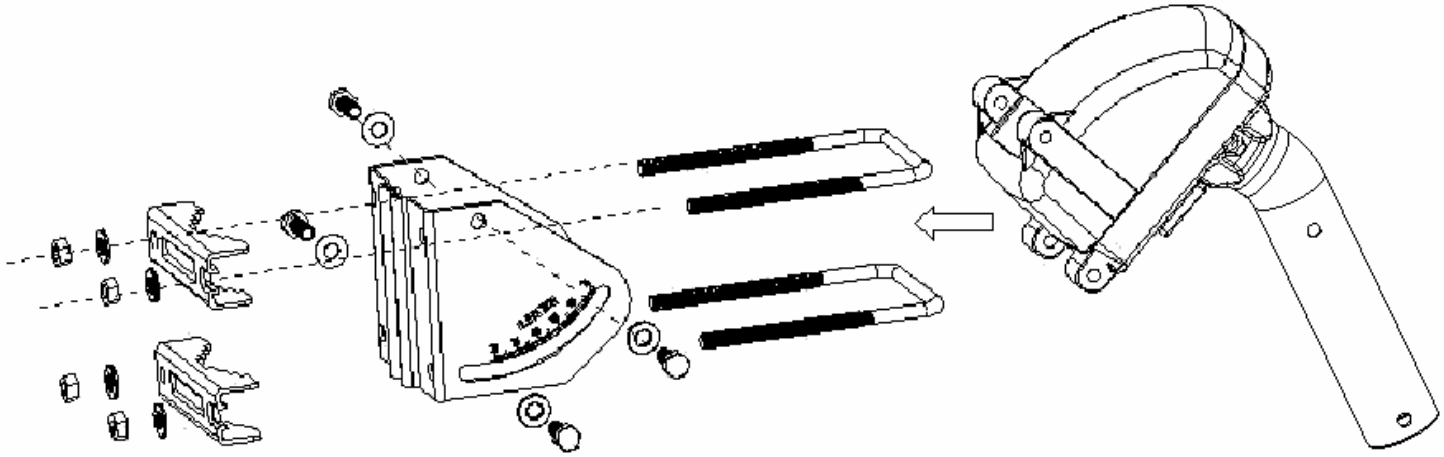

☆ Justering av motorns och antennens vinkel

I. Traditionell Installation:

1. **Rikta exakt mot söder.**
   Montera fast parabolen på motorn. Kontrollera att den sitter centrerad på motoraxeln. Vrid antennen tillsammans med motorn mot det exakta söderläget. Detta kan du finna med hjälp av t ex en kompass.

2. **Justera motorns elevationsvinkel. (A)**
   Justera motorns vinkel med hjälp av latitud- eller elevationsskalan på respektive sida av motorns fästvinkel till det värde som motsvarar ditt geografiska läge. Läs av värdet på den medföljande kartan. Drag inte åt skruvarna för hårt. Denna inställning skall senare finjusteras mot en satellitsignal.

3. **Justera antennens vinkel. (B)**
   - Montera antennen på motorn. Det är mycket viktigt att motoraxelns indikeringsstreck sitter mitt i antennens fästklammer samt att fästklammern är symmetriskt åtdragen.
   - Justera antennens höjdvinkel utifrån skalan på antennen. Använd den medföljande kartan för att ta reda på vilket gradtal du skall ställa in på.

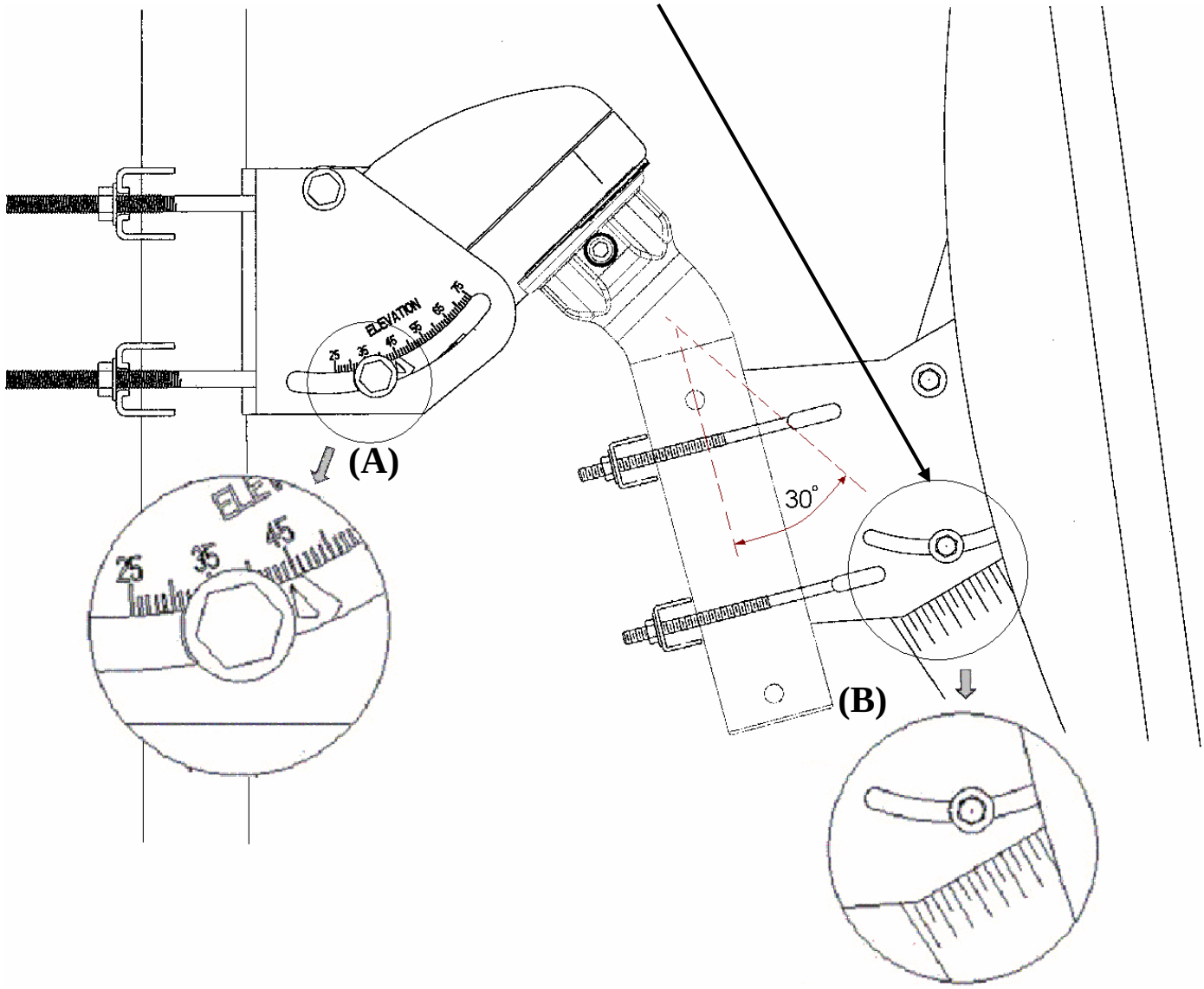

4. Vrid antennen åt öst och väst med hjälp av den manuella knappen på undersidan av motorn eller genom mottagaren för att kontrollera om det går att ta emot en stark signal. Om signalen inte är tillräckligt stark, måste antennens riktning och elevationsvinkel justeras för bästa mottagning.

☆ Anslutning av kablarna

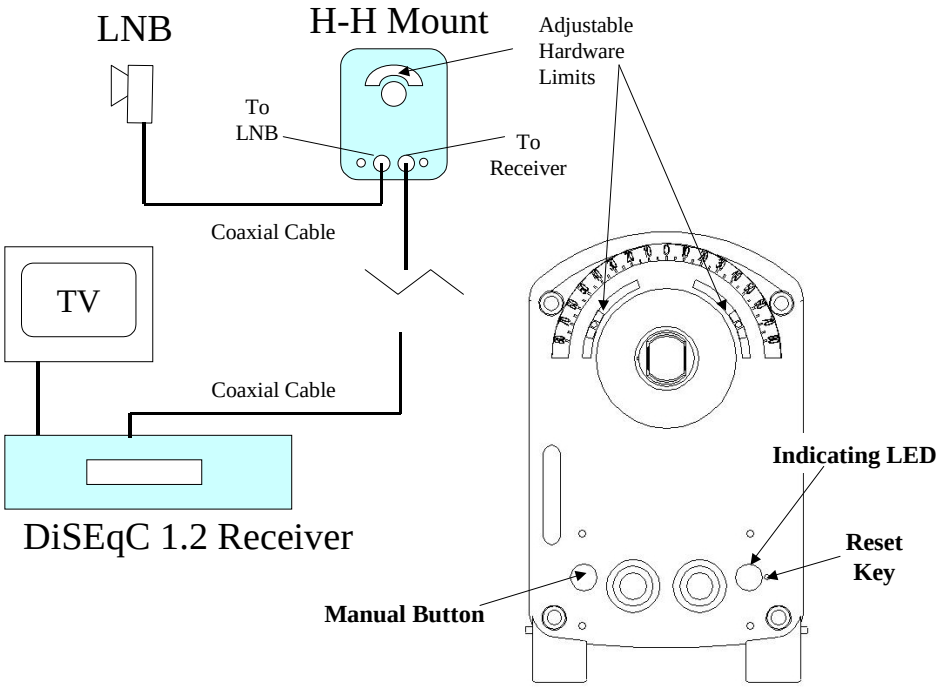

- Anslut koaxialkablar till motorn enligt bilden ovan (RG-6/U rekommenderas). Indikatorn på undersidan av motorn lyser grönt när den tar emot strömspänning från mottagaren.

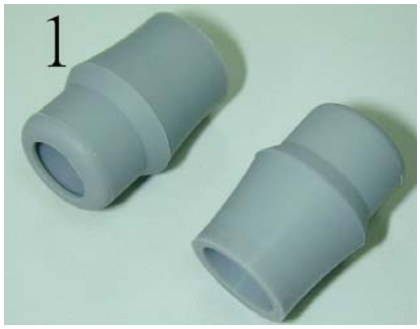

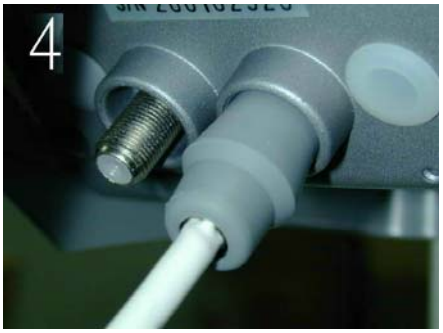

☆ Den manuella knappen

Kör motorn åt öst eller väst med hjälp av den manuella knappen på motorns undersida.

1. Väst: Tryck en gång och håll knappen nedtryckt.
2. Öst: Tryck två gånger inom en halv sekund och håll sedan knappen nedtryckt.
3. Fininställning av väst: Tryck en gång och släpp den genast för att flytta ett steg åt öst.
4. Fininställning av öst: Tryck två gånger på knappen och släpp den genast för att flytta ett steg åt öst.

☆ Indikatorn

The LED on the bottom of the Motor can show the following information

Färg	Status	Indikation
Grön	På	Aktivt läge; beredskapsläge
Orange	Blinkande	Mottagning av kommandon från DiSEqC 1.2 mottagare/ återställningsläge
Orange	På	Felmeddelande: Nuvarande ändläge/ ändlägena nådda

☆ Återställning till fabriksinställningarna

1. Kontrollera att mottagaren är påslagen och att indikatorn på motorn lyser.
2. Kör motorn till 0° med hjälp av den manuella knappen.
3. Tryck i två sekunder på återställningsknappen intill indikatorn med hjälp av en tunn pinne. Indikatorn blinkar först med orange färg och när den lyser grönt är återställningsproceduren slutförd. Den förinställda satellittabellen (se den engelska bruksanvisningen) kommer därmed att vara återinstallerad och den nuvarande positionen kommer att vara inställd på 0°. Bryt strömmen till motorn innan du använder den efter återställningsproceduren.

☆ Goto-X-funktion

Denna funktion kan endast användas om du har en mottagare med goto-x-funktion. För mer information, se den engelska bruksanvisningen.

☆ Felsökning

Problem	Orsak och åtgärd
Den manuella knappen fungerar inte	1. Kontrollera att mottagaren är påslagen och att indikatorn på motorns undersida lyser. 2. Kontrollera alla enheter, kablar, kontakter etc mellan mottagaren och motorn.
Den manuella knappen kan endast köra motorn åt väst	Tryck två gånger inom en halv sekund på den manuella knappen för att köra motorn i östlig riktning.
Motorn fungerar inte	1. Kontrollera att alla kablar är anslutna på rätt sätt och att indikatorn på motorns undersida lyser. 2. Kontrollera att motorn inte blockeras av mottagarens inställningar för ändlägena. Försök att använda den manuella knappen, vilken endast begränsas av motorns fysiska ändlägen. 3. Kontrollera att mottagaren stöder DiSEqC 1.2 och att DiSEqC 1.2-systemet har aktiverats.
Motorn stannar vid vissa positioner och rör sig sedan inte	1. Nollställ mottagarens inställningar för ändlägena och kör motorn igen. 2. Kontrollera om motorn stannar på grund av stoppskruvarna i motorns spår för ändlägena. 3. Kontrollera att motorn eller antennen inte kolliderar med någonting. Motorn kan vara trasig. Kontakta din återförsäljare.
Motorn går ojämnt	1. Kontrollera att antennen inte är för stor eller för tung. Den maximala storleken är 1,2 m och maximala vikten 9 kg. 2. Kontrollera att kablarna är av god kvalitet och inte är skadade. Kabel av typen RG-6/U rekommenderas. 3. Kontrollera om mottagarens utgående strömspänning är mindre än 350mA.
Motorn går omväxlande fort och långsamt.	Motorns hastighet regleras av mottagarens utgående strömspänning (13 /18V). (Vertikal=13V=långsam, horisontell=18V=snabb.)
Motorn rör sig inte, men klickande ljud kan höras från insidan av motorn.	1. Kontrollera att antennen inte är för stor. Den maximala storleken är 1,2 m och maximala vikten 9 kg. 2. Motorn kan vara trasig. Kontakta din återförsäljare.

☆ Tabell för latitud, elevations- och deklinationsvinkel

Latituden för din ort	Elevationsvinkel	Deklinationsvinkel
0	90	0.000
1	89	0.178
2	88	0.355
3	87	0.533
4	86	0.710
5	85	0.887
6	84	1.063
7	83	1.239
8	82	1.415
9	81	1.589
10	80	1.763
11	79	1.936
12	78	2.108
13	77	2.279
14	76	2.449
15	75	2.618
16	74	2.786
17	73	2.952
18	72	3.117
19	71	3.280
20	70	3.442
21	69	3.603
22	68	3.761
23	67	3.918
24	66	4.073
25	65	4.226
26	64	4.377
27	63	4.526
28	62	4.674
29	61	4.819
30	60	4.961
31	59	5.102
32	58	5.241
33	57	5.377

Latituden för din ort	Elevationsvinkel	Deklinationsvinkel
34	56	5.510
35	55	5.641
36	54	5.770
37	53	5.897
38	52	5.966
39	51	6.142
40	50	6.260
41	49	6.376
42	48	6.489
43	47	6.600
44	46	6.708
45	45	6.813
46	44	6.799
47	43	7.015
48	42	7.112
49	41	7.205
50	40	7.296
51	39	7.385
52	38	7.470
53	37	7.552
54	36	7.632
56	34	7.782
58	32	7.792
60	30	8.047
62	28	8.162
64	26	8.265
66	24	8.357
68	22	8.437
70	20	8.505
72	18	8.562
74	16	8.608
76	14	8.643
78	12	8.666
80	10	8.678

☆ Tekniska specifikationer

Protokoll	:	DiSEqC 1.2
Kompatibel mottagare	:	DiSEqC 1.2-mottagare
Antennstorlek	:	Högst 120 cm, max 9 kg.
Hastighet	:	1.9°/ sek (vid 13V); 2.5°/ sek (vid 18V)
Asimutvinkel	:	75°öst ~ 75°väst (max 150°.) Justerbar.
Elevationsvinkel	:	10~75°
Antennaxel	:	Ø 42 x 170L mm
Maströrets diameter	:	Ø 35~65 mm
Ingångsnivå	:	13 / 18Vdc
Utgångsnivå	:	13 / 18Vdc (beroende på ingångsnivån)
Strömförbrukning	:	50 mA (beredskapsläge) / 200mA (normal) / 350mA (max.)
Satellitpositioner	:	60 positioner
Goto-X-Position-Funktion	:	Ja (gå till 0°)
Omberäkningsfunktion	:	Ja
Goto-X-Funktion	:	Ja
Manuell knapp	:	Ja (öst /väst)
Indikator	:	Ja (två färger)
Gränsskydd	:	1. Justerbara fysiska ändlägen 2. Mottagarens inställningar för ändlägen 3. Nuvarande ändläge
Sensor	:	Halleffektsensor
Vikt	:	3.1 kg (netto) / 3.5 kg (brutto)
Mått	:	345 x 168 x 110 mm3 (brutto)

DiSEqC™ är EUTELSATs varumärke.

☆ INBYGGD SAT. TABELL

Nr.	Satellit	Position
1	Hot Bird	13°Ö
2	Astra	19.2° Ö
3	Eutelsat W2	16° Ö
4	Eutelsat W1	10° Ö
5	Eutelsat W3	7° Ö
6	Sirius 2/3	5° Ö
7	Thor 2/3	0.8°V
8	Intelsat 707	1° V
9	Telecom 2C	5° V
10	Telecom 2D	8° V
11	Intelsat 705	18° V
12	NSS 803	21.5° V
13	Intelsat 605	27.5° V

No.	Satellite	Position
14	Hispasat	30° V
15	Telstar 11	37.5° V
16	Kopernicus	23.5° Ö
17	Arabsat 2A / 3A	26° Ö
18	Astra 2	28.2° Ö
19	EuroBird	28.5° Ö
20	Arabsat 2B	30.5° Ö
21	Turksat 1B	31.3° Ö
22	Turksat 1C	42° Ö
23	Intelsat 601	34.5° V
24	Pas 3R	43° V
25	Amos	4° V
26	Nilesat	7° V